迈斯维5G 组合天线 4X4 MIMO WiFi 7

AN_Master_Cubic_4W

示意图

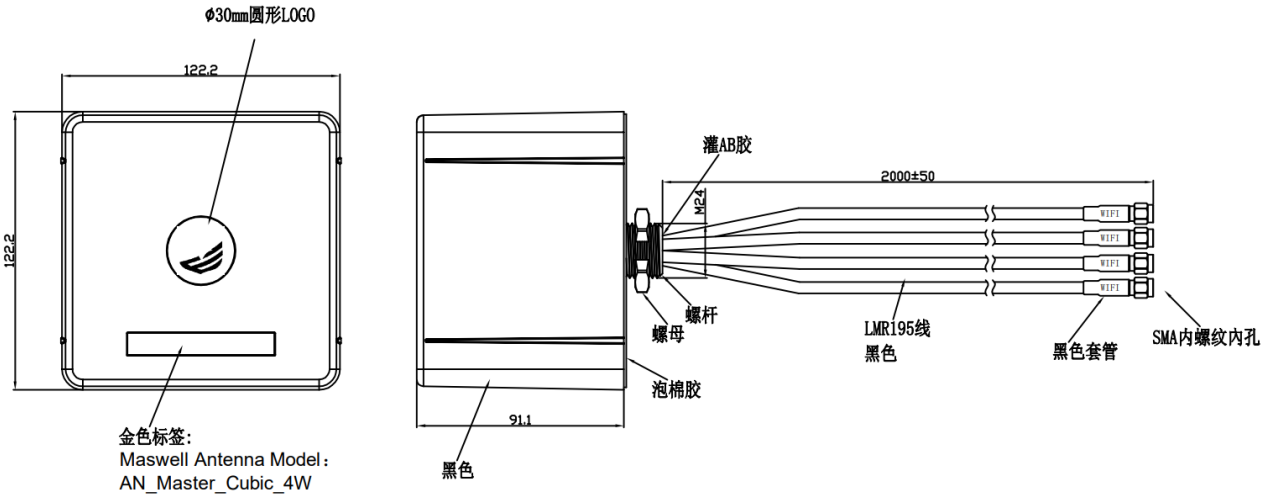

苏州迈斯维通信技术有限公司
地址：苏州市高新区通安镇真北路88号6号楼3楼
Http ://www.maswelltech.com E-mail:Sales@maswelltech.com

迈斯维5G 组合天线 4X4 MIMO WiFi 7

AN_Master_Cubic_4W

规格

项目		规格
天线 1: WiFi	中心频率	2100Mhz-7200MHz
	极化	线性
	增益	4dBi
	V.S.W.R	＜2
	阻抗	50Ω
天线 2: WiFi	中心频率	2100Mhz-7200MHz
	极化	线性
	增益	4dBi
	V.S.W.R	＜2
	阻抗	50Ω
天线 3: WiFi	中心频率	2100Mhz-7200MHz
	极化	线性
	增益	4dBi
	V.S.W.R	＜2
	阻抗	50Ω
天线 4: WiFi	中心频率	2100Mhz-7200MHz
	极化	线性
	增益	4dBi
	V.S.W.R	＜2
	阻抗	50Ω

苏州迈斯维通信技术有限公司
地址：苏州市高新区通安镇真北路88号6号楼3楼
Http ://www.maswelltech.com E-mail:Sales@maswelltech.com

迈斯维5G 组合天线 4X4 MIMO WiFi 7

AN_Master_Cubic_4W

规格

项目		规格
机械指标	尺寸	122mm *122mm*91mm
	连接头	RP SMA PLUG /SMA内螺纹无针
环境参数	工作温度	-40℃~+85℃
	防水等级	IP67
	相对湿度	高达95%
	震动指标	10 to 55Hz 和1.5mm 振幅 2 小时测试
	环保指标	符合ROHS

苏州迈斯维通信技术有限公司
地址：苏州市高新区通安镇真北路88号6号楼3楼
Http ://www.maswelltech.com E-mail:Sales@maswelltech.com

迈斯维5G 组合天线 4X4 MIMO WiFi 7

AN_Master_Cubic_4W

S11

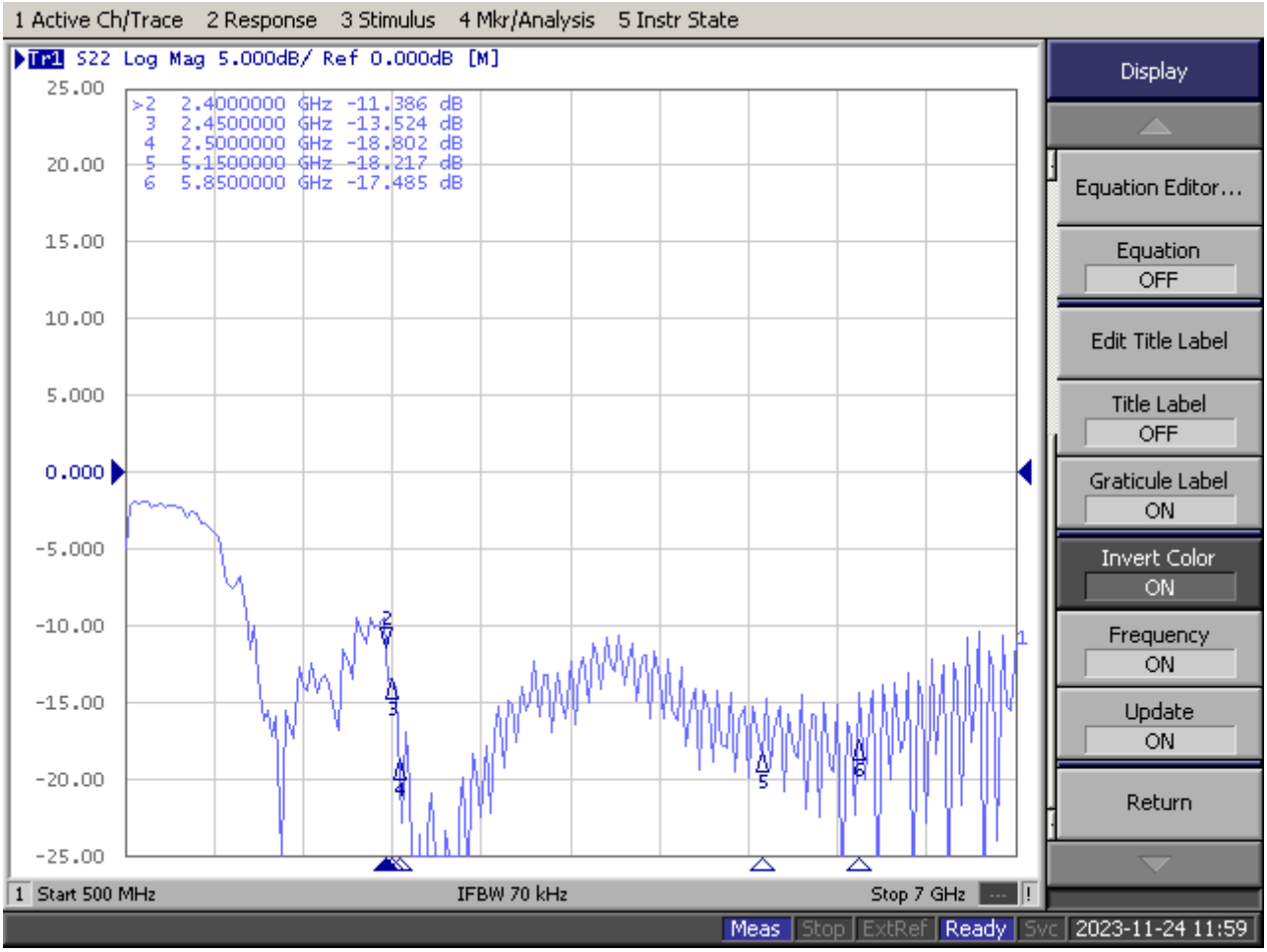

苏州迈斯维通信技术有限公司
地址：苏州市高新区通安镇真北路88号6号楼3楼
Http ://www.maswelltech.com E-mail:Sales@maswelltech.com

迈斯维5G 组合天线 4X4 MIMO WiFi 7

AN_Master_Cubic_4W

天线隔离度

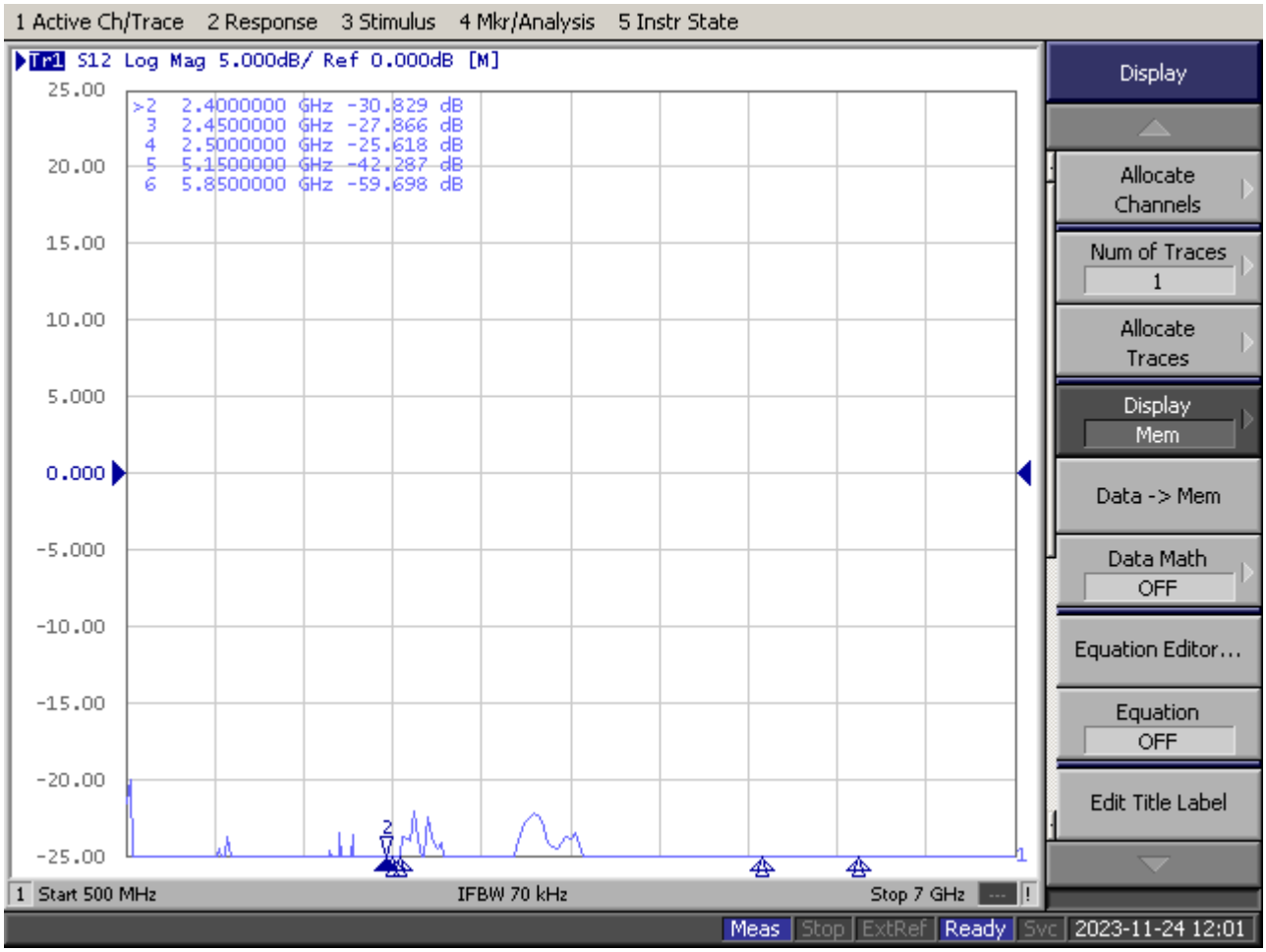

苏州迈斯维通信技术有限公司
地址：苏州市高新区通安镇真北路88号6号楼3楼
Http ://www.maswelltech.com E-mail:Sales@maswelltech.com